CARACTERÍSTICAS

- Acero inoxidable 304
- Cartucho cerámico europeo
- Empotre metálico



MONOMANDO DE EMPOTRAR PARA REGADERA

@Wassermex
@Valmexmx
@Wasser

WASSER®

ACABADOS:

WS42.110
Cepillado

PRESIÓN RECOMENDADA

Baja Presión	300g - 1kg
Media Presión	1.1kg - 2.9kg ✓
Alta Presión	3kg - 6kg

RELACIÓN ALTURA - PRESIÓN

Cada metro de altura equivale a 0.1kg/cm²

"EN CASO DE INSTALAR EL PRODUCTO A UNA PRESIÓN DISTINTA A LA INDICADA, ALTERA EL FUNCIONAMIENTO Y CONSUMO DE AGUA DEL MISMO"

LIMPIEZA

Es muy importante seguir las instrucciones para conservar el acabado del producto en perfecto estado:
Utilice únicamente un paño limpio para quitar el exceso de agua.
No utilizar fibras, polvos abrasivos, ni productos químicos.
No utilice objetos punzocortantes para limpiar los acabados.

GARANTÍA

Este producto está garantizado sobre defectos de fabricación en sus partes mecanicas originales por 5 años, a partir de la fecha de compra del producto.
Wasser no se hace responsable si el usuario cambia alguna de las piezas originales del producto, al hacer esto la garantía se invalida.
En caso de defectos de fabricación, el usuario deberá solicitar el cambio físico del producto en el establecimiento donde fue adquirido el producto.
Para hacer efectiva su garantía el consumidor deberá mandar imagen del defecto y presentar el producto con la garantía y el comprobante de compra.

FECHA COMPRA: _____

MEDIDAS TÉCNICAS EN MM

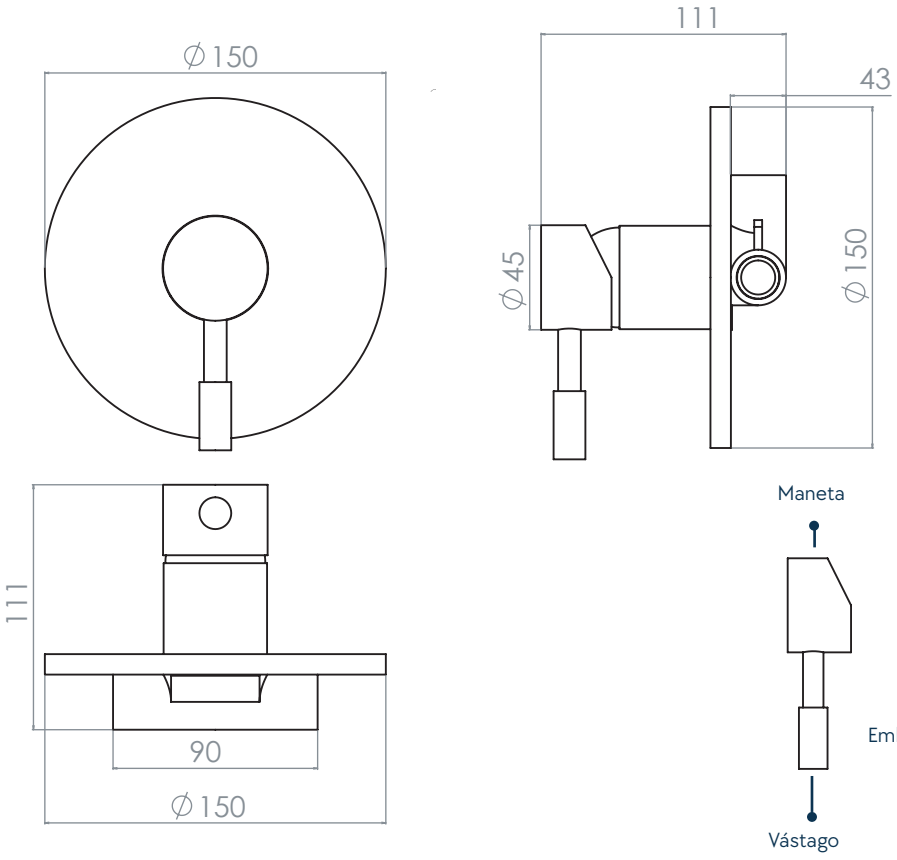

PIEZAS

Contenido:

- Maneta
- Placa
- Cuerpo
- Llave allen
- Tornillos (4 pzas)
- Taquetes (4 pzas)

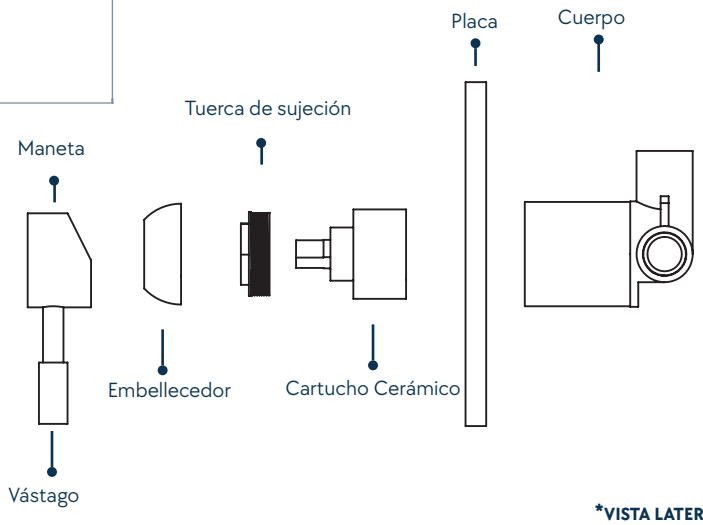

*VISTA LATERAL

INSTRUCCIONES

Recomendaciones:

Antes de conectar el producto, asegúrese de limpiar las líneas de agua para evitar filtraciones de impurezas que dañen el funcionamiento del producto. Se recomienda no tirar o desarmar la sección del cartucho cerámico para evitar daños en los componentes.

Instrucciones:

1.- Rerire la tapa del cuerpo con ayuda de un desarmador, posteriormente enrosque la línea de alimentación como se muestra en la figura. Agua caliente por el lado izquierdo del cuerpo. Agua fría por el lado derecho.

2.- Realice la conexión a la salida a la regadera por la parte superior del cuerpo.

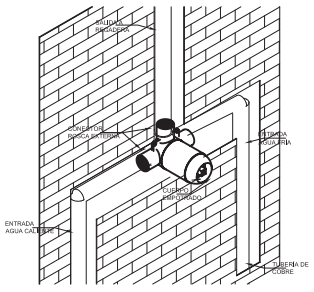

3.- Coloque la placa del monomando hasta hacer contacto con el acabado final.

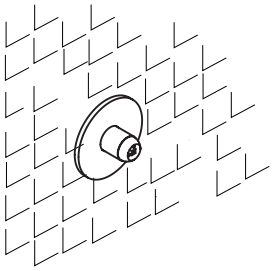

4.- Coloque la maneta sobre el cartucho cerámico y asegure enroscando el vástago.

