CARACTERÍSTICAS

- Cartucho cerámico europeo
- Aireador anticalcáreo
- Acero inoxidable 304



MONOMANDO ALTO PARA LAVABO

@Wassermex
@Valmexmx
@Wasser

WASSER®

ACABADOS:

WS39.020
Cepillado

PRESIÓN RECOMENDADA

Baja Presión	300g - 1kg
Media Presión	1.1kg - 2.9kg ✓
Alta Presión	3kg - 6kg

RELACIÓN ALTURA - PRESIÓN

Cada metro de altura equivale a 0.1kg/cm²

"EN CASO DE INSTALAR EL PRODUCTO A UNA PRESIÓN DISTINTA A LA INDICADA, ALTERA EL FUNCIONAMIENTO Y CONSUMO DE AGUA DEL MISMO"

LIMPIEZA

Es muy importante seguir las instrucciones para conservar el acabado del producto en perfecto estado:
Utilice únicamente un paño limpio para quitar el exceso de agua.
No utilizar fibras, polvos abrasivos, ni productos químicos.
No utilice objetos punzocortantes para limpiar los acabados.

GARANTÍA

Este producto está garantizado sobre defectos de fabricación en sus partes mecanicas originales por 5 años, a partir de la fecha de compra del producto.
Wasser no se hace responsable si el usuario cambia alguna de las piezas originales del producto, al hacer esto la garantía se invalida.
En caso de defectos de fabricación, el usuario deberá solicitar el cambio físico del producto en el establecimiento donde fue adquirido el producto.
Para hacer efectiva su garantía el consumidor deberá mandar imagen del defecto y presentar el producto con la garantía y el comprobante de compra.

FECHA COMPRA: _____

MEDIDAS TÉCNICAS EN MM

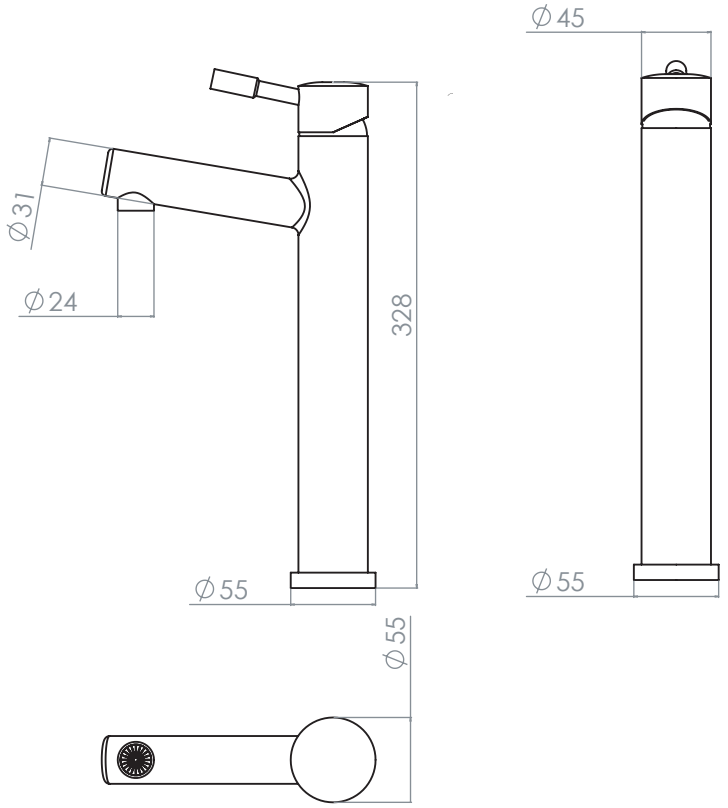

PIEZAS

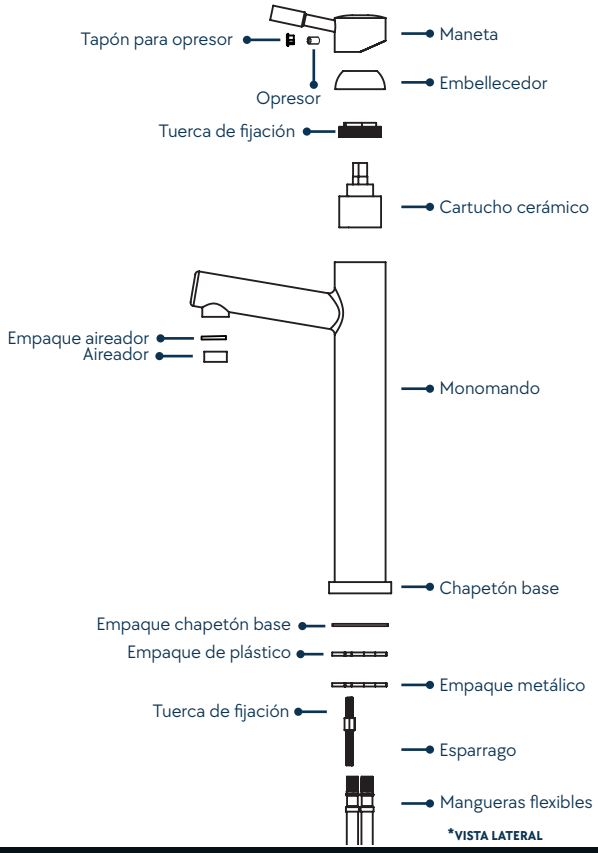

Contenido:

- Monomando

INSTRUCCIONES

Recomendaciones:

Antes de conectar el producto, asegúrese de limpiar las líneas de agua para evitar filtraciones de impurezas que dañen el funcionamiento del producto.

Instrucciones:

1.- Se recomienda no retirar o desarmar la sección del cuerpo del monomando para evitar daños en los componentes.

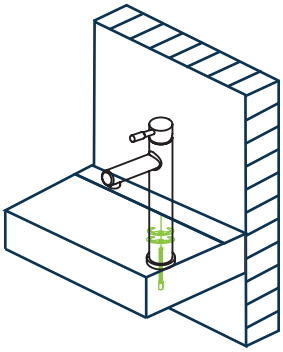

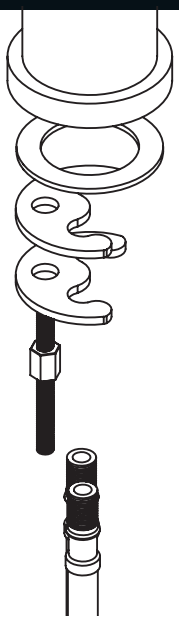

3.- Coloque los empaques de anclaje y asegure firmemente desde la parte inferior con ayuda de la tuerca de fijación.

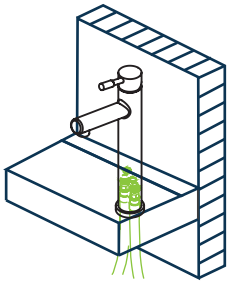

4.- El otro extremo de las mangueras deberán ser conectadas a la línea de alimentación convencional, por medio de válvulas angulares no incluidas.

