FICHA TÉCNICA

WS LC 001 N

MEDIDAS TÉCNICAS EN MM.

ANCHO	59 cm
ALTO	12.5 cm
LARGO	44 cm

NORMA

NO APLICA

IMAGEN.

DIBUJO TÉCNICO

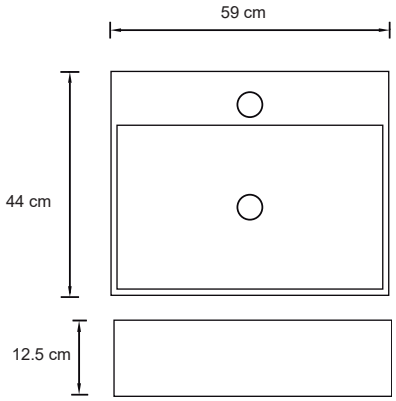

MATERIALES

Cerámica

CARACTERÍSTICAS

- Alta resistencia e impermeabilidad
- Incluye contra

TERMINADO:

Negro Mate

RELACIÓN ALTURA - PRESIÓN

NO APLICA

CONSUMO

NO APLICA

LIMPIEZA

Es muy importante seguir las instrucciones para conservar el acabado del producto, con brillo y en perfecto estado:

- ✔ Utilice únicamente agua y un paño limpio.
- ✘ No utilizar fibras, polvos abrasivos, ni productos químicos.
- ✘ No utilice objetos punzo - cortantes para limpiar los acabados.

GARANTIA

Este producto esta garantizado sobre defectos de fabricación por 5 años, a partir de la fecha de compra del producto, WASSER no se hace responsable si el usuario cambia alguna de las piezas originales del producto; la hacer esto la garantia se invalida.

En caso de defectos de fabricación, el usuario deberá solicitar el cambio físico del producto en el establecimiento donde fue adquirido el producto. Para hacer efectiva su garantía el consumidor deberá presentar el producto en su empaque original, la garantia y el comprobante de compra.

Fecha de Compra: _____