Acondicionador de Aguas Duras / *Hardness Water Softener or Conditioner*

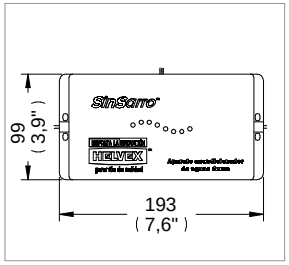

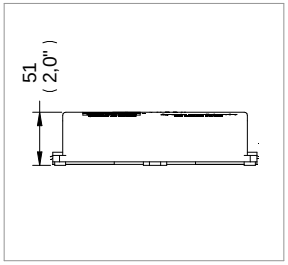

Medidas Referenciales / *Benchmark Measures*
Acot.mm.(pulg) / *Dim.mm.(in)*

Características y Datos Técnicos / *Features and Technical Information*

Protege ante Daños de Incrustaciones de Sales, Óxido y Corrosión	*Protects against damage of Sales Scale, Oxide and Corrosion*
Ahorro de Costos a través de un Mejor Aprovechamiento de Energía en el Área de Agua Caliente	*Cost savings through better use of energy in the area of Hot Water*
Prolongada Duración de Vida de Máquinas y Aparatos Comerciales	*Extended Duration of Life Commercial Machinery and Equipment*
Ahorro de Tiempo y Menos Costos de Limpieza	*Saving Time and Clean Costs Less*
Menos Costos de Mantenimiento de Calentadores y Depósitos de Agua	*Cost Less Maintenance of Feed -Water Heater an distributing Reservoir*
Sección Tubular Máxima: Ø 25,4 mm (Ø 1") **Consumo de Energía: 5** W	***Maximum Tubular:*** *Ø 25,4 mm (Ø1")* ***Energy Consumption:*** *5 W*
Tensión del Transformador: Entrada: 120-240 Vca, 60 Hz, 0,15 A Salida: 18,8 Vca, 13,5 VA	***Transformer Sealing Voltage:*** *Input : 110-240 Vca 50 / 60 Hz, 0,15 A* *Output: 18,8 Vca, 13,5 VA*

Despiece / *Product Diagram*

Mod.	Descripción	*Mod.*	*Description*
1	Aparato Acondicionador de Aguas Duras	*1*	*Machine Handness of Water Softener or Conditioner*
2	Eliminador	*2*	*Eliminator*
3	Cincho Plástico	*3*	*Plastic Belt*

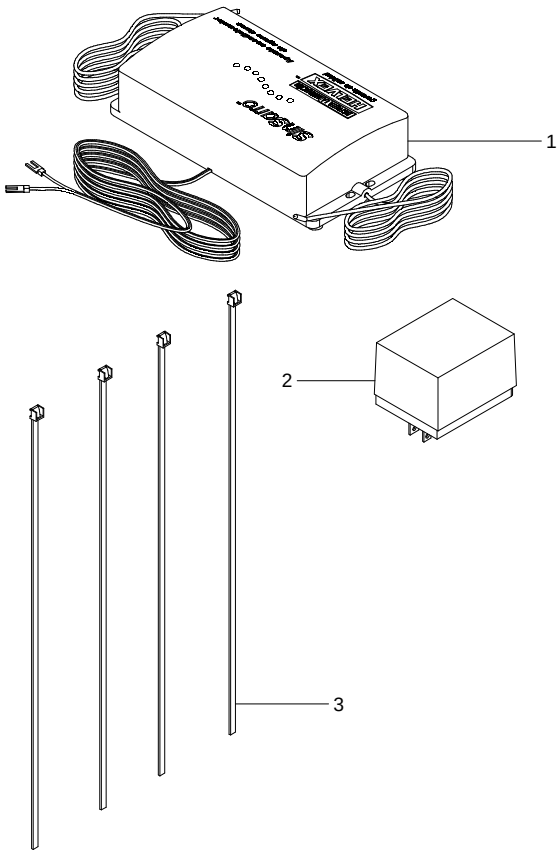

Hecho en México
* Los productos ilustrados pueden sufrir cambios sin previo aviso en su aspecto o partes, como resultado de los procesos de mejora continua al que están sujetos, sin implicar mayor responsabilidad de la fábrica.

Made in México
** Products shown may change without prior notice or parts in their appearance, as a result of continuous improvement processes that are subject, without involving greater responsibility of the factory.*

EMPRESA SOCIALMENTE RESPONSABLE

Grado ecológico

HELVEX garantía de calidad