MAMPARAS

CATÁLOGO 2024

MAMPARAS

Nuestras mamparas sanitarias otorgan diseño, higiene y durabilidad gracias a la resistencia y características del **Compacto Fenólico de Ralph Wilson.**

Ralph Wilson®

Compacto Fenólico

Su versatilidad es enorme, su resistencia a las agresiones del ambiente y de los usuarios le permite varios usos y aplicaciones. No existe en el mercado internacional, un material con más altas calificaciones y certificaciones. El Compacto Fenólico mantiene sus grandes prestaciones durante su larga vida útil.

Carcterísticas

Bloqueo Visual

El machimbrado en puertas y pilastras otorgan privacidad al usuario, evitando la visual al interior.

Antibacterial

La cualidad higiénica de su superficie evita la proliferación de bacterias, virus o gérmenes.

Antigrafitti

La superficie no porosa jamás permite la fijación o penetración tintas o pintura.

Impermeable

El material sin absorción de liquídos y olores garantizando la higiene para las personas.

Certificaciones

Greenguard®

Este producto aporta un porcentaje mínimo de emisiones que contribuye a crear ambientes interiores saludables.

Reciclado

Con un porcentaje del 12% de material reciclado, el compromiso es avanzar en el camino de operaciones sustentables.

LEED

La celulosa del fenólico proviene de bosques certificados lo que contribuye a la obtención de puntos LEED.

Más seguro

Producto y experiencia seguros, confiables y sostenibles. Material Retardante al fuego, auotoextinguible.

MAMPARAS

Cobertura nacional

Nuestra empresa se destaca como líder en la producción y distribución de mamparas sanitarias para baños públicos en México gracias a nuestra presencia a nivel nacional y atención personalizada.

Con el apoyo de nuestras instalaciones estratégicamente ubicadas y valiosas alianzas, garantizamos calidad y eficiencia en nuestros productos.

Velocidad y precisión: cumplimos con los plazos

Especializados en la mejora del laminado compacto a través de la innovación y la tecnología, nos hemos destacado por perfeccionar su transformación, convirtiéndonos en la elección preferida para la fabricación de mamparas sanitarias.

Nuestro enfoque principal es ser la opción óptima en cualquier momento y lugar, ofreciendo atención en los 32 estados de la república. Con una sólida capacidad de producción, garantizamos cumplir con los plazos establecidos.

El éxito de nuestras Mamparas se fundamenta en nuestros expertos especializados en el mercado. Así aseguramos una ejecución eficiente de los proyectos, brindando experiencia, seguimiento y calidad en el resultado final, todo ello mientras reducimos costos y aseguramos la satisfacción de cada cliente.

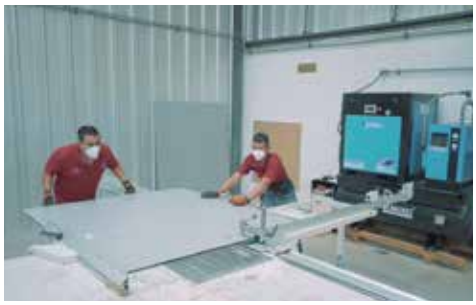

Calidad e Innovación

- Garantía de calidad en cada etapa.
- Permanente innovación y uso de tecnología avanzada.
- Tiempos de entrega inigualables en el mercado.
- Utilizamos herrajes de acero inoxidable con garantía de por vida.
- Priorizamos la privacidad al máximo nivel.
- Diseños elegantes que marcan la diferencia.

Casos de Éxito

MAMPARAS

Nuestro compromiso reside en innovar en tecnologías para el diseño, presentando productos que sobrepasan los límites de lo convencional.

Nos dedicamos a diversos sectores y segmentos para el desarrollo de tu proyecto.

- Ámbito Industrial
- Educación
- Sector de la Salud
- Establecimientos Comerciales
- Aeropuertos
- Espacios Deportivos
- Entornos Corporativos
- Industria Hotelera y Espectáculos

Proyecto: Restaurantes Vips / Ubicación: Todo México

Proyecto: CFE / Ubicación: En todo México

Proyecto: SEDENA / Ubicación: Campo Militar 1

Proyecto: Sede de la APEAM / Ubicación: Michoacán

Proyecto: Distrito Santa Fé / Ubicación: CDMX

Proyecto: La Isla / Ubicación: Acapulco

NEMESIO DIEZ

DIF EDOMÉX

encuentro FORTUNA

The Cheesecake Factory

Centro Cultural Roberto Cantoral

BANCO DE MÉXICO

FORUM CUERNAVACA OUTLET MALLTERTAINMENT

LA CASA DEL COMAL ANTOJERÍA

UNIVERSIDAD AUTÓNOMA DEL ESTADO DE MORELOS

American Airlines

KIA

Unilever

Herrajes

Cerrojo

¡Descubre la elegancia y seguridad con el cerrojo de acero inoxidable de diseño exclusivo! Fabricado con la más alta calidad en placa de acero inoxidable 304, con calibres 14 y 12 para garantizar resistencia y durabilidad. Este cerrojo cuenta con una práctica jaladera en ambos lados y una ventana vertical con indicador de ocupación en verde o rojo, brindando una clara señalización. Además, su pestillo reforzado ofrece una acción suave y sencilla, junto con un sistema de fijación anti-robo para tu tranquilidad y protección.

Bisagra

¡Experimenta la calidad y seguridad incomparables con la bisagra reforzada de diseño exclusivo! Fabricada con el más alto estándar de calidad, utilizando un 100% de acero inoxidable 304 de calibre 12. Esta bisagra está ingeniosamente diseñada con un sistema de auto retorno que no solo asegura la durabilidad y estabilidad de la puerta, sino que también facilita su desmontaje en situaciones de emergencia, garantizando tu tranquilidad y protección en todo momento.

Unión de Piezas

Fijación y ensable confiable: Fabricado en acero inoxidable tipo 304 de calibre 14, este sistema garantiza una sólida fijación a muros y uniones de piezas. Incluye tornillería Allen de acero inoxidable para una instalación segura, junto con taquetes plásticos para una sujeción estable en el muro.

Fijación

Elige entre:

Pata Zoclo

Opción A: Fijación con Pata, de diseño exclusivo, acero inoxidable grado 304, doble tornillo Allen.

Opción B: Fijación con Zoclo, en acero inoxidable grado 304, con pedal de nivelación único en México.

Colores de Línea

BLACK | WHITE | GREY NEBULA | NATURAL ALMOND | WALNUT HEIGHTS | DOVE GREY | SATIN STAINLESS | SLATE GREY

Colores Especiales

¡Contamos con más de 200 colores y diseños para elegir!*

*Por proyecto

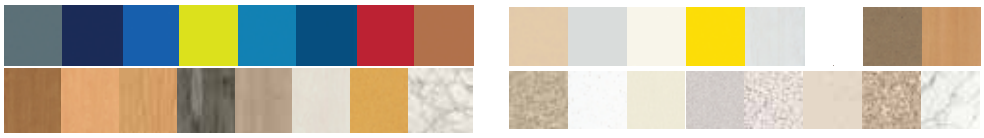

Nota: Los swatches son una representación del color y pueden variar con respecto al producto final. Por favor revisa la muestra física del producto antes de efectuar la elección definitiva. Para validar la disponibilidad de producto, por favor consulta con tu ejecutivo de ventas o de servicio al cliente.

Modelos

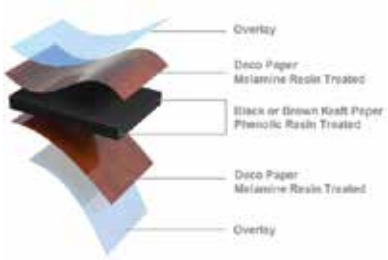

Nuestro compacto fenólico está compuesto por hojas de fibra de celulosa impregnadas con resinas fenólicas. Ambas caras están revestidas con papel decorativo y protegidas por una capa melamínica, como se muestra en la imagen. Este proceso se realiza mediante alta presión a 1000 libras por pulgada cuadrada y una temperatura de 260 grados centígrados.

Es designado por la NEMA (Asociación Americana de Fabricantes Eléctricos) como un laminado plástico de alta presión bajo la categoría de laminado compacto con un espesor superior a 2 mm (según la norma LD-3 2005). Cumple con la norma ANSI/NEMA ID3-1995 para laminados plásticos gruesos y su funcionamiento.

Además, nuestro producto contribuye a la certificación **LEED** en las siguientes categorías:

- Madera certificada y materiales rápidamente renovables.
- Contenido de material reciclado y materiales de baja emisión.

Linea F1

Estándar

Colgante

Diseñarte

Kinder

Lumina

Regaderas

Fabricación

Los componentes de esta mampara sanitaria se producen mediante un proceso meticuloso de selección de materiales y utilización de tecnología CNC, con un estricto control de calidad en el producto final. Fabricada con laminado compacto de 12.7 mm de espesor en todas sus partes, ofrece una garantía de 25 años contra la delaminación y decoloración.

Herrajes

Los accesorios para fijación a paredes, así como los utilizados para el ensamblaje entre las piezas, ganchos y bisagras, presentan un diseño exclusivo. Las bisagras están diseñadas para que las puertas se cierren automáticamente. Todos los herrajes están fabricados en acero inoxidable y cuentan con garantía de por vida.

Fijación

Utilizamos tornillería de acero inoxidable resistente al vandalismo para asegurar nuestros herrajes.

Para fijar al piso, empleamos un sistema que incluye varillas roscadas, tuercas, arandelas y tacos metálicos de 5/8", con acabado galvanizado.

Medidas

	Pieza	Ancho	Alto
	Puerta	55, 60, 85, 90 y 100 cm	120, 150, 170, 180 cm
	Paneles Laterales Paneles de Mingitorio	55, 60, 85, 100, 120, 135, 150, 180 cm	120, 150, 170, 180 cm 45 x 120, 60 x 150 cm
	Pilastras	10, 12, 15, 17, 19, 24, 30, 35, 40, 45, 50, 55, 60, 85, 90, 100, 120 cm	150, 180, 190, 210 cm

Estándar 150

Estándar 190

Imperial

Estándar 210

Kinder

Regaderas

Colgante

Solicita un Presupuesto

Para obtener un presupuesto preciso de mamparas sanitarias y para área de regadera, las **medidas** son de suma importancia.

Nuestras mamparas están diseñadas con piezas de medidas estándar (consultar tabla anterior), lo que nos permite ajustarlas manteniendo su estética visual.

Por lo tanto, **es fundamental** que nos proporcione **un plano, croquis o dibujo sencillo** con las medidas exactas, la disposición de las paredes existentes y el diseño deseado. A continuación, se muestra un ejemplo de cómo hacerlo.

Es importante destacar que no nos importa la calidad del dibujo, sino que las medidas y la distribución sean correctas y precisas.

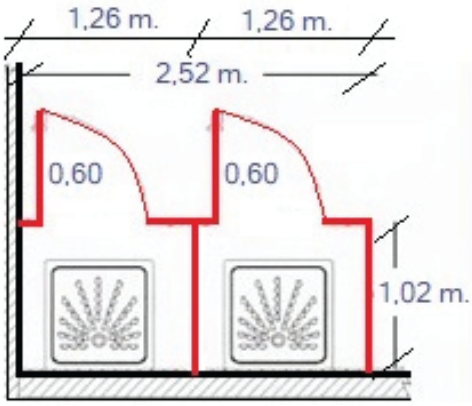

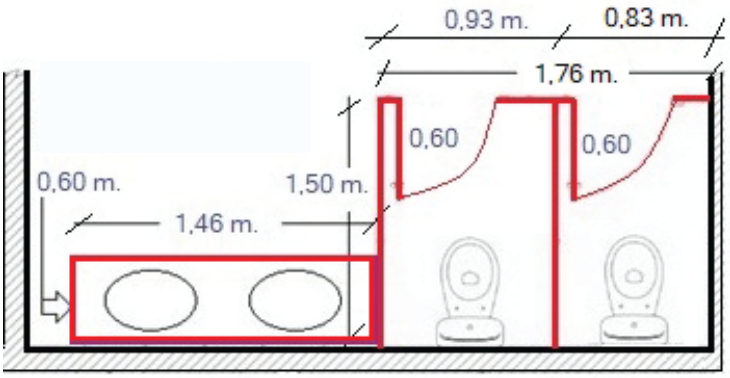

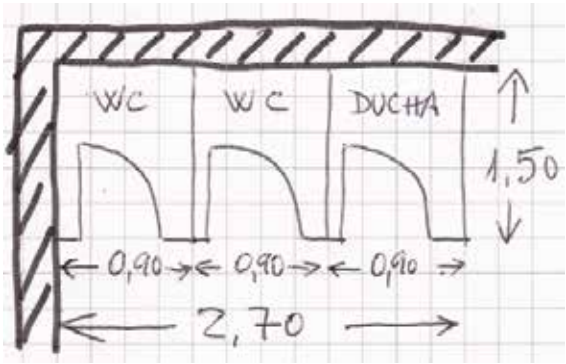

¡Confía en nosotros para hacer realidad tus proyectos de baño!

En nuestra empresa, nos comprometemos a brindarte un servicio de primera calidad desde el primer contacto hasta la entrega final. Nuestro equipo está dedicado a entender tus necesidades y asegurar que cada aspecto de tu proyecto sea cuidado al detalle.

Además de ofrecerte una atención personalizada, nos comprometemos a cumplir con los plazos de entrega acordados para que puedas disfrutar de tus productos en el tiempo previsto.

Y eso no es todo, también te ofrecemos una amplia gama de accesorios de baño complementarios para que puedas crear el ambiente perfecto que siempre has soñado.

¡Contáctanos hoy mismo y déjanos demostrarte por qué somos la elección ideal para tus proyectos de baño!

MUEBLES P|BAÑO by hygolet

55 5605 3214 ventas@hygolet.com.mx mamparasanitarias.mx

Av. Emiliano Zapata 452 Santa Cruz Atoyac Benito Juárez CDMX 03310