Catálogo de Cambiadores y Accesorios

Koala Kare
A Division of Bobrick

Koala Kare
A Division of Bobrick

Koala Kare: La marca de confianza en productos infantiles

Seguridad, Durabilidad e Inovación

Durante más de 35 años, Koala Kare Products ha sido el líder en la industria de las instalaciones comerciales para el cuidado de niños. Nuestro enfoque es ofrecer una amplia gama de estaciones de cambio bien diseñadas, seguras y duraderas que faciliten a las familias disfrutar de una variedad de instalaciones públicas.

ÍNDICE

3 ..... Consideraciones para Todas las Familias
5 ..... KB300 y 310-54 Percha para Pañalera en Acero.
6 ..... KB310-SS Cambiador de pañal
7 ..... KB311-SS Cambiador de pañal
8 ..... KB300-SS y KB301-SS Cambiadores de pañal
9 ..... KB300 y KB301 Cambiadores de pañal
10 ..... KB208 Cambiador de pañal
10 ..... KB112-01RE/KB112-01CT Cambiador de pañal para colocar en cubierta
11 ..... KB102 Silla protectora
11 ..... KB143-SS Dispensador de Pañales en Acero KB113-99 Kit de Pañales
12 ..... KB348 Koala Step. Un Paso Adelante.
13 ..... KB160 Koala Diaper Pouch™ Bolsa de Desechos, KB150-99 Forro Sanitario para Cambiador.
14-15 ..... Inclusión el el Baño
16-17 ..... KB3000-AHL Estación de Cambio de Altura Ajustable
18-19 ..... Especificaciones de los Productos
20 ..... Mantenimiento y Garantía

Consideraciones para Todas las Familias

Koala Kare comprende que las facilidades en el baño van más allá de solo estaciones de cambio para niños pequeños.
Con un amplio portafolio que ahora incluye una estación de cambio de altura ajustable adecuada para adolescentes y adultos, un asiento de protección infantil y un taburete retráctil de doble altura anclado al piso, Koala Kare puede ayudar a cualquier baño a satisfacer las necesidades de todas las familias.

KB3000-AHL Estación de Cambio de Altura Ajustable

Cumplimiento en Todos los Niveles

Los productos de Koala Kare cumplen con los estándares de la industria relevantes*, así como con la legislación local, estatal y federal que se refiere a nuestros productos.
Estamos comprometidos a operar de acuerdo con los estándares voluntarios y obligatorios en todo Estados Unidos y más allá.
Para preguntas sobre los estándares ASTM, ADA o EN, contáctenos en:

ventas@koalabear.mx
o al 55 5605 3214.

KB310-SSRE

KB301-01SS

Necesidades Satisfechas: La Serie KB300 de Cambio de Bebés

Sea cuál sea la Necesidad de su Baño

Koala Tiene la Solución

La nueva serie KB300 de estaciones de cambio de bebés ofrece una variedad de modelos para satisfacer las necesidades de cualquier instalación en términos de rendimiento, ajuste y estética.

Incorporamos comentarios de arquitectos y usuarios finales para desarrollar mejoras en el producto que mejoren la durabilidad, el rendimiento y el atractivo visual, tales como:

- **Una variedad de colores y acabados estándar y personalizados.**
- **Protección de producto Microban®**
- **Marco integral para una mayor resistencia.**

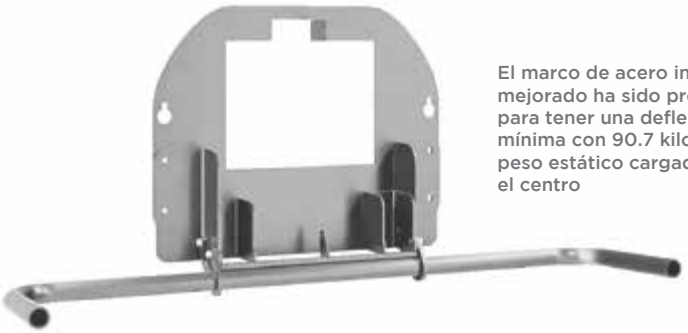

El marco de acero integral mejorado ha sido probado para tener una deflexión mínima con 90.7 kilos de peso estático cargado en el centro

El gancho para bolsas de acero inoxidable 310-54 **mantiene de manera segura la pañalera** lejos del suelo para un acceso más fácil durante el cambio

KB311-SSRE

KB310-SSRE-MBLK

KB300-01SS

KB300-05

Cambiadores de Bebés Horizontales KB310 - Acero Inoxidable

KB310-SSRE

Nuestras Estaciones de Cambio de Bebés Más Innovadoras

Presentando un cuerpo de acero inoxidable de una sola pieza, con un diseño profundo y uniforme que elimina las costuras, bordes afilados y líneas de soldadura, las estaciones de cambio de acero inoxidable horizontales KB310 y verticales KB311 ofrecen una estética visual moderna que se adapta a otros accesorios de baño de acero inoxidable. Las mejoras en el diseño y las comodidades incluyen protección de producto Microban®, un dispensador de revestimiento rediseñado y un práctico gancho externo de acero inoxidable para pañaleras, que facilita el acceso durante el cambio.
Cada versión de KB310 y KB311 también está disponible en acabado Negro Mate. Para necesidades de diseño muy específicas, consulte a tu representante de Koala sobre colores y acabados personalizados.

Cambiadores de Bebés Verticales KB311 - Acero Inoxidable

KB311-SSRE

KB311-SSRE — Abierta

KB311-SSRE-MBLK

Las unidades verticales KB311-SSRE y KB311-SSWM ofrecen una orientación que ahorra espacio para baños pequeños o estrechos.

Opciones	Horizontal	Vertical
Empotrado	KB310-SSRE	KB311-SSRE
	KB310-SSRE-MBLK	KB311-SSRE-MBLK
Sobre-Muro	KB310-SSWM	KB311-SSWM
	KB310-SSWM-MBLK	KB311-SSWM-MBLK

KB300-SS y KB301-SS Con Revestimiento de Acero Inoxidable.

KB300-01SS

Soluciones de Diseño
para Baños de Alta Gama.

Las estaciones de cambio de bebés KB300-SS y KB301-SS de plástico presentan un revestimiento de acero inoxidable que proporciona una estética visual de alta gama y complementa otros accesorios de baño de acero inoxidable.

Opciones	Horizontal	Vertical
Grey	KB300-01SS	KB301-01SS
White Granite	KB300-05SS	KB301-05SS

KB301-05SS

Estaciones de Cambio de Bebés KB300 y KB301

KB300-00

Calidad y Durabilidad para Entornos Exigentes

Las estaciones de cambio de bebés KB300 y KB301 montadas en muro ofrecen una opción asequible y fácil de instalar con un diseño inteligente y aspecto moderno. Disponibles en una variedad de colores contemporáneos y neutros, las estaciones de cambio de bebés horizontales KB300 y verticales KB301 son una adición práctica y llamativa a cualquier baño.

Opciones	Horizontal	Vertical
Beige	KB300-00	KB301-00
Grey	KB300-01	KB301-01
White Granite	KB300-05	KB301-05

KB301-05

Estación de Cambio de Bebés KB208 Alto Transito

Diseño Único
Fabricación Duradera

El KB208 está construido con polietileno de alta densidad para una mayor durabilidad exterior y presenta una varilla de pivote de acero asegurada en un tubo de metal que ofrece resistencia sostenida al desgaste. Es ideal para baños con niveles de tráfico y uso más altos.

Grey	KB208-01
Sandstone	KB208-14

KB112-01RE/KB112-01CT Estación sobre cubiertas

Definiendo el Área de Cambio de Pañales en una superficie sólida.

Para los baños que ofrecen un superficie sólida para cambiar un pañal, esta unidad define claramente que hay un área designada exclusivamente para cambiar pañales. Además, proporciona una superficie higiénica y segura para completar el cambio de pañal.

Empotrada	KB112-01RE
Sobre Cubierta	KB112-01CT

KB102 Silla Protectora

Un Asiento Seguro
Colocado a Muro

Vista Cerrada

El asiento de protección infantil de Koala Kare permite a los padres asegurar cómodamente a un niño mientras utilizan el baño de manera segura ellos mismos o atienden otros asuntos en el baño.
Una varilla de pivote de acero asegurada en un mecanismo de bisagra de tubo de aluminio proporciona un soporte superior y resistencia al desgaste, mientras que las correas de seguridad de nylon que se extienden sobre los hombros del niño y entre las piernas lo aseguran de forma segura.

Cream	KB102-00
Grey	KB102-01

KB143-SS Dispensador de Pañales en Acero

KB113-99 Kit de Pañal

Kits de Pañales para Clientes

El Dispensador de Pañales de Acero Inoxidable de Koala Kare está disponible en versiones a muro o empotradas. Estas unidades dispensan kits de pañales de un solo uso que contienen un pañal desechable, una bolsa, un forro sanitario de Koala y dos toallitas sanitarias.

KB348 Koala Kare Step

Se retrae cuando no se usa

Un paso Adelante
en la higiene de baños

El Koala Kare Step es un escalón sin contacto y retráctil automáticamente, diseñado para ayudar a los niños a alcanzar fácilmente los grifos y el jabón al lavarse las manos. Además de reducir los puntos de contacto en sus baños, el Koala Kare Step ayuda a mantener un ambiente sanitario al reducir las salpicaduras de agua en los mostradores, pisos y ropa.

Koala Kare como Parte de un Baño Higiénico

La higiene es crucial para una experiencia satisfactoria del usuario en el baño. Para completar y complementar un sistema de estaciones de cambio adecuado, Koala Kare ofrece varias opciones de accesorios para optimizar la experiencia familiar y simplificar sus rutinas de mantenimiento e higiene.

KB160 Koala Diaper Pouch™ Bolsas para Desecho

El Koala Diaper Pouch es un cartucho que contiene 175 bolsas de desecho para pañales que se ajusta fácilmente en uno de los dispensadores de revestimiento de cualquier estación de cambio de la serie KB200 o KB300. Esto ayuda a deshacerse de los pañales usados de manera adecuada y reduce los olores al proporcionar a los usuarios un medio para desechar los pañales correctamente.

Diaper Pouch

KB150-99 Forros para Cambiador

Los Forros Sanitarios para los cambiadores de Koala proporcionan una barrera desechable entre la superficie de cambio de pañales y el niño. Estos forros están hechos con papel de 3 capas, con un 50% de material reciclado y biodegradable, y son 100% reciclables.
Se venden en estuches de 500 unidades.

Satisfaciendo las Necesidades de Adultos y Adolescentes

Durante 35 años, Koala Kare ha sido el líder e innovador en estaciones de cambio de bebés comerciales para establecimientos públicos. Ahora, estamos presentando nuestra primera estación de cambio de altura ajustable adecuada para adolescentes y adultos, facilitando que todas las familias disfruten pasar tiempo juntas fuera del hogar.

Demasiadas familias se encuentran luchando para identificar soluciones alternativas cuando no hay disponible una estación de cambio adecuada. Sin opciones ajustables en altura, los cuidadores corren el riesgo de lesionarse a sí mismos o a sus seres queridos, lo que lleva a muchas familias a optar por quedarse en casa. Esta unidad facilita la participación de aquellos con discapacidades en actividades sociales en lugares como parques de atracciones, museos, arenas, centros comerciales y escuelas.

Los Hechos

Aproximadamente el **30%** de la población de EE. UU. tiene una discapacidad.

65% De las familias con niños discapacitados se sienten aisladas con frecuencia o todo el tiempo.

83% De las personas discapacitadas han dejado de visitar negocios inaccesibles o poco acogedores.

Estación de Cambio de Altura Ajustable KB3000-AHL

La Combinación Definitiva de Rendimiento y Diseño Contemporaneo

La primera estación de cambio de altura ajustable de Koala Kare incorpora características excepcionales de seguridad, durabilidad inigualable y consideraciones cuidadosas tanto para el cuidador como para el cuidado. Este producto está diseñado específicamente para espacios públicos, enfatizando una construcción robusta y durabilidad mejorada.

El diseño KB3000-AHL incluye una superficie lisa que se puede limpiar fácilmente y desinfectar. Esta superficie de cambio resistente a los vandalismo está clasificada para 1K10, y sus controles de altura empotrados integrados también están diseñados para resistir el vandalismo. El ajuste automático de altura varía de 12″ a 41″ desde el suelo.

La estación de cambio de altura ajustable de Koala Kare puede soportar de manera segura hasta 227 kg en la superficie del cambiador y está equipada con un freno de emergencia. La unidad tiene una batería de respaldo en caso de corte de energía para proporcionar un descenso de emergencia seguro.

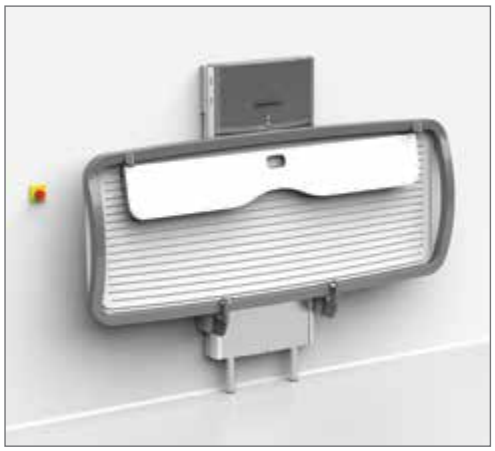

Se dobla para maximizar el espacio disponible

Botón de Emergencia para detener el funcionamiento del equipo

Sobre sale tan solo 50 cm cuando esta plegado

Especificaciones

KB310-SSRE

Dimensiones
105.0 cm x 66.6 cm

Fondo (cerrado):
6.6 cm

Fondo (abierto):
44.2 cm

Peso
36.4 kg

COLORES

Stainless Steel

Matte Black

KB310-SSWM

Dimensiones
111.1 cm x 72.7 cm

Fondo (cerrado):
17.2 cm

Fondo (abierto):
54.0 cm

Peso
35.5 kg

COLORES

Stainless Steel

Matte Black

KB311-SSRE

Dimensiones
66.6 cm x 105.0 cm

Fondo (cerrado):
6.9 cm

Fondo (abierto):
54.4 cm

Peso
33.2 kg

COLORES

Stainless Steel

Matte Black

KB311-SSWM

Dimensiones
72.7 cm x 111.1 cm

Fondo (cerrado):
17.2 cm

Fondo (abierto):
83.4 cm

Peso
34.5 kg

COLORES

Stainless Steel

Matte Black

KB300-SS

Dimensiones
89.7 cm x 52.7 CM

Fondo (cerrado):
10.1 cm

Fondo (abierto):
53.8 cm

Peso
16.8 kg

COLORES

Grey-01SS

White Granite-05SS

KB301-SS

Dimensiones
52.7cm x 91.1 CM

Fondo (cerrado):
10.1 cm

Fondo (abierto):
93.0 cm

Peso
16.4 kg

COLORES

Grey-01SS

White Granite-05SS

KB300

Dimensiones
89.7 cm x 52.7 CM

Fondo (cerrado):
10.1 cm

Fondo (abierto):
53.8 cm

Peso
15.0 kg

COLORES

- Beige-00
- Grey-01
- White Granite-05

KB301

Dimensiones
52.7cm x 91.1 CM

Fondo (cerrado):
10.1 cm

Fondo (abierto):
93.0 cm

Peso
14.5 kg

COLORES

- Beige-00
- Grey-01
- White Granite-05

KB3000-AHL

Dimensiones
89.7 cm x 52.7 CM

Fondo (cerrado):
10.1 cm

Fondo (abierto):
53.8 cm

KB208

Dimensiones
52.7 cm x 91.1 CM

Fondo (cerrado):
10.1 cm

Fondo (abierto):
93.0 cm

Peso
14.5 kg

COLORES

- Grey-01
- Sandstone-14

KB112-01CT/ KB112-01RE

Dimensiones
92.7 cm x 57.5 cm)

Fondo: 8.3 cm

Peso: 3.6 kg

COLORES

- Grey Granite-01

KB102

Dimensiones
31.1 cm x 47.6 cm

Peso: 2.7 kg

COLORES

- Cream-00
- Grey-01

KB348

Dimensiones
61.0 cm x 38.0 cm

Fondo: 25.0 cm

Peso
8.2 kg

COLORES

- Grey-01
- Black-02

La Mantenimiento es Importante

Para que un producto para el cuidado de niños perdure, debe tener más que solo un gran diseño y una excelente de calidad; también debe ser fácil de mantener y mantener limpio. Es por eso que Koala Kare se compromete a ayudarlo a mantener un ambiente de baño seguro e higiénico. Ofrecemos herramientas como listas de verificación de limpieza y mantenimiento y piezas fáciles de reemplazar para ayudarlo a mantener limpias y en buen estado de funcionamiento sus estaciones de cambio de bebés.

Limpieza

Las estaciones de cambio de bebés a menudo se pasan por alto como parte de las actividades rutinarias de limpieza y mantenimiento. Para asegurarse de que los usuarios saquen el máximo provecho de su experiencia de cambio, agregue cualquier producto de Koala a sus horarios de limpieza e inspección. Para facilitar esto, Koala ofrece guías y listas de verificación de limpieza/mantenimiento en koalabear.mxv

Piezas de Repuesto

Para ayudarlo a mantener en buen estado de funcionamiento sus productos de Koala Kare, proporcionamos piezas de repuesto para todos nuestros productos. Asegúrese de revisar regularmente las piezas reemplazables, incluidos los amortiguadores y las correas, para asegurarse de que funcionen correctamente. Para ordenar piezas de repuesto, simplemente visite la página de Piezas de Repuesto en nuestro sitio web, identifique la estación de cambio de bebés que posee y seleccione la pieza que necesita ser reemplazada. Las nuevas piezas se enviarán directamente a usted.

Koala Kare
A Division of Bobrick

Muebles para Baño by Hygolet
Av. Emiliano Zapata 452
Santa Cruz Atoyac, CDMX, 03310
Koalabear.mx

Email: ventas@hygolet.com.mx
Teléfono: 55.5605.3214

Información de Garantía

Koala Kare garantiza que las estaciones de cambio de bebés estarán libres de defectos de material y mano de obra bajo un uso y servicio normales, con el mantenimiento adecuado, por un período de cinco (5) años. La garantía para la estación KB3000-AHL es de tres (3) años. Para obtener información adicional sobre la garantía, comuníquese con Koala Kare Products visitando nuestro sitio web

Marzo 2024