24

Coladera para Piso, una Boca, con Rejilla Redonda
Floor Drain with Round Grid One Outlet

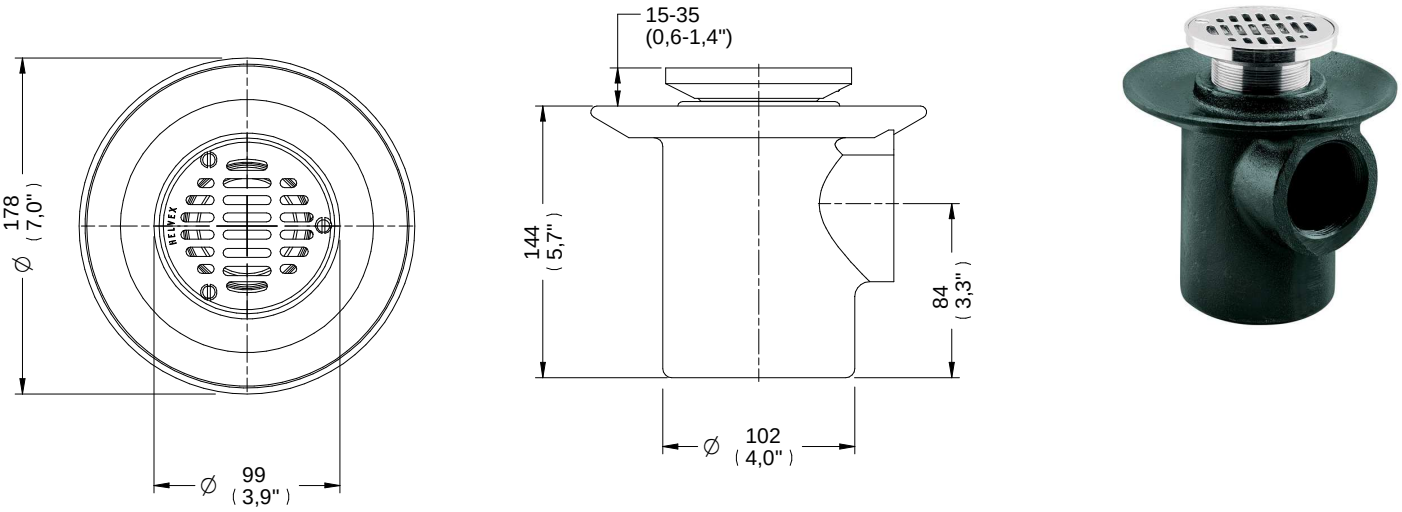

Medidas Referenciales / *Estimated Dimensions,* **Acot. mm. [pulg.]** / *Dim. mm [inches]*

CARACTERÍSTICAS DEL PRODUCTO

Coladera para Piso de una Boca con Rejilla Redonda
Desalojo de agua 25 L/min.

MATERIALES:
Contra de latón
Rejilla de acero inoxidable
Cuerpo de fierro colado

ACCESORIOS:
Contra con rejilla ajustable y removible
Céspol Integrado
Plato de doble drenaje

INSTALACIÓN:
Conexión rosca de Instalación 2"- 11 ½ NPSM

GARANTÍA:
El producto HELVEX está garantizado como libre de defectos en materiales, mano de obra y procesos de fabricación.

El producto **HELVEX** está garantizado, en lo que se refiere a los acabados, por 10 años para los acabados cromo y duravex, y por 2 años en acabados diferentes al cromo y duravex.
Las piezas que sufren de desgaste natural en el producto están garantizadas para uso residencial por 5 años, y para uso comercial por 3 años.

PRODUCT FEATURES

Floor Drain with Round Grid One Outlet
25 L/min. evacuation of water

MATERIALS:
Drain brass
Grid stainless steel
Body cast iron

ACCESSORIES:
Drain with adjustable and removable grid
Cesspool integrated
Double drain plate

INSTALLATION:
Installation Thread *2" - 11 1/2 NPSM*

WARRANTY:
The HELVEX product is warranted to be free from defects in materials, workmanship and manufacturing processes.

*The **HELVEX** product is guaranteed, in terms of finishes, for 10 years for the chrome and duravex finishes, and for 2 years in finishes other than chrome and duravex.*
The parts that suffer from natural wear on the product are guaranteed for residential use for 5 years, and for commercial use for 3 years.

* Los productos ilustrados pueden sufrir cambios sin previo aviso en su aspecto o partes, como resultado de los procesos de mejora continua al que están sujetos, sin implicar mayor responsabilidad de la fábrica.

** The illustrated products may undergo changes without prior notice in their appearance or parts, as a result of the continuous improvement processes to which they are subject, without involving greater responsibility of the factory.*

EMPRESA SOCIALMENTE RESPONSABLE

Asesoría y Servicio Técnico: 01800 909 2020
Consultancy and Technical Service: 01(55)53339431
servicio.tecnico@helvex.com.mx

Refacciones Originales: 01 800 890 0594
Original Parts: 01 (55) 53 33 94 00
53 33 94 21
refacciones@helvex.com.mx Ext. 5068, 5815 y 5913